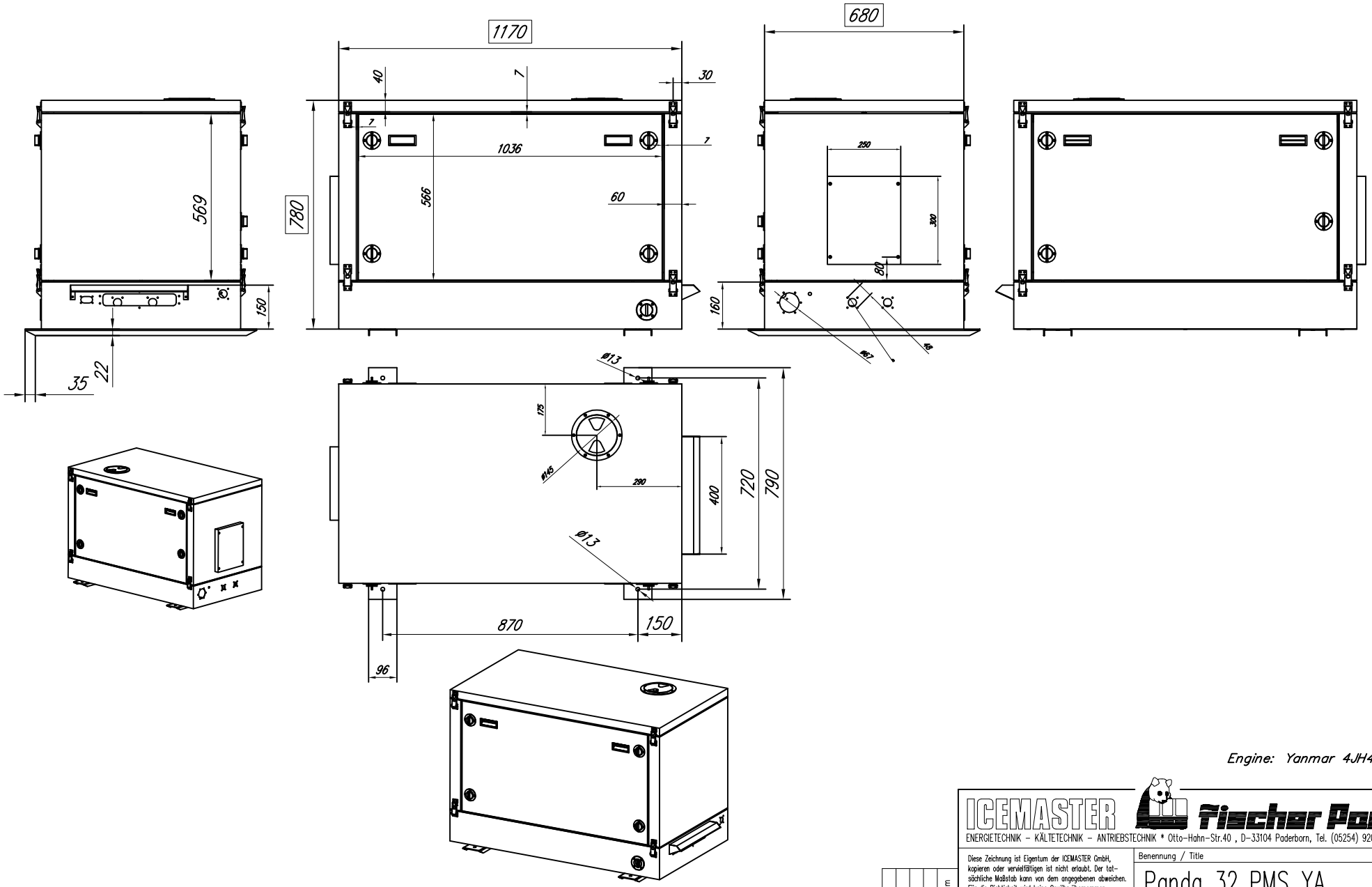

Engine: Yanmar 4JH4M E

ICEMASTER Fischer Panda

ENERGIETECHNIK – KÄLTETECHNIK – ANTRIEBSTECHNIK * Otto-Hahn-Str.40 , D-33104 Paderborn, Tel. (05254) 9202-0, Fax 85724

Diese Zeichnung ist Eigentum der ICEMASTER GmbH, kopieren oder vervielfältigen ist nicht erlaubt. Der tatsächliche Maßstab kann von dem angegebenen abweichen. Für die Richtigkeit wird keine Gewähr übernommen.

Projektion

Benennung / Title

Panda 32 PMS YA
Kapsel: MPL 4DS

	Gez.	Gepr.	Geä.	Ers. für	Ers. durch	Zeichnung-Nr.	Maßstab	Blatt	Blätter
Datum	11.01.05		09.05.05	108-03-063-000		5661e00			
Name	S.Sw		GR						

Nr	Änderung	Datum
1		