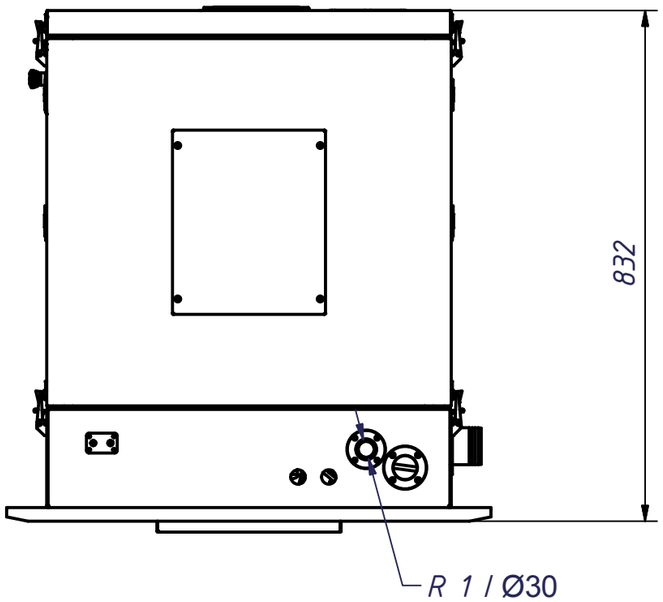

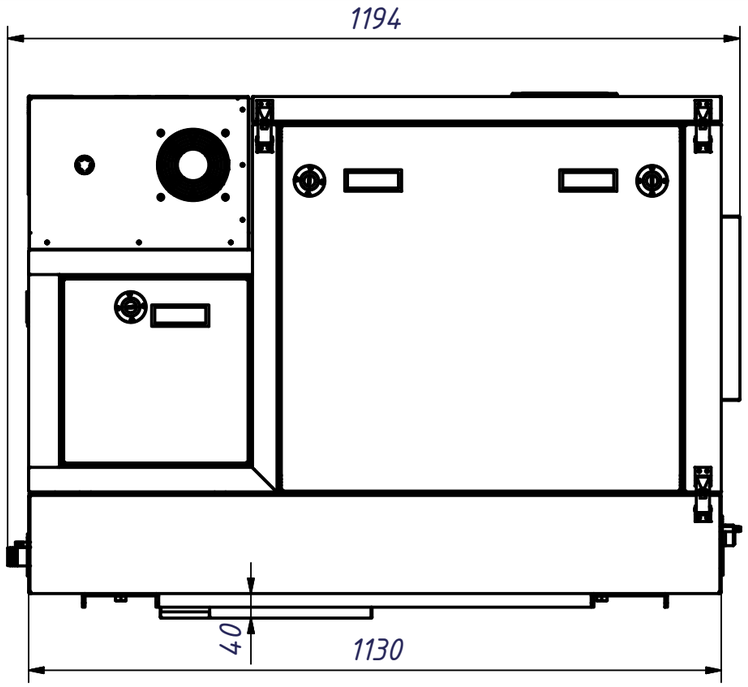

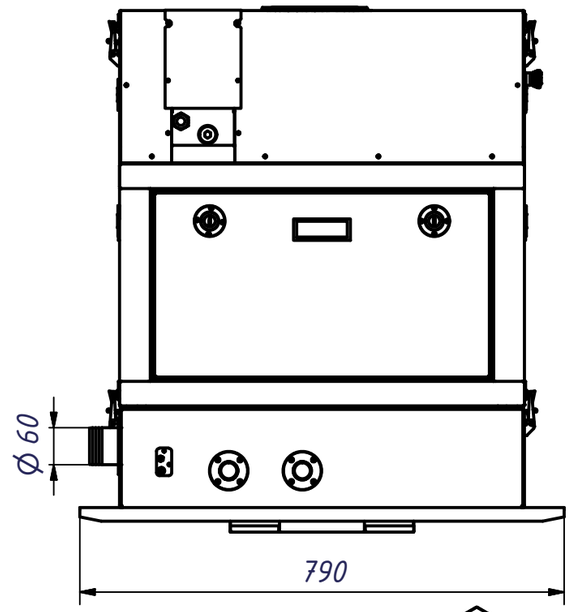

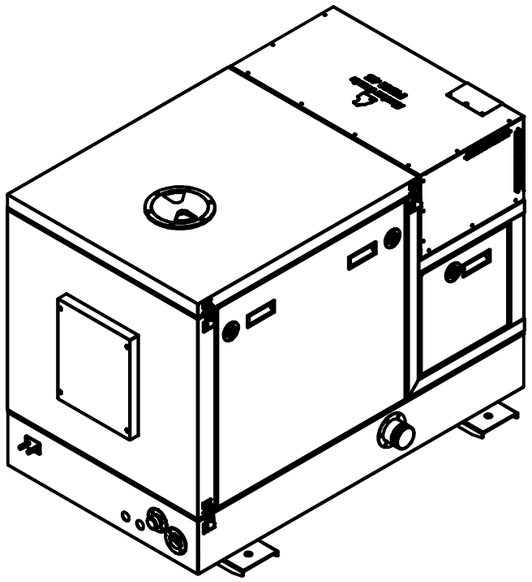

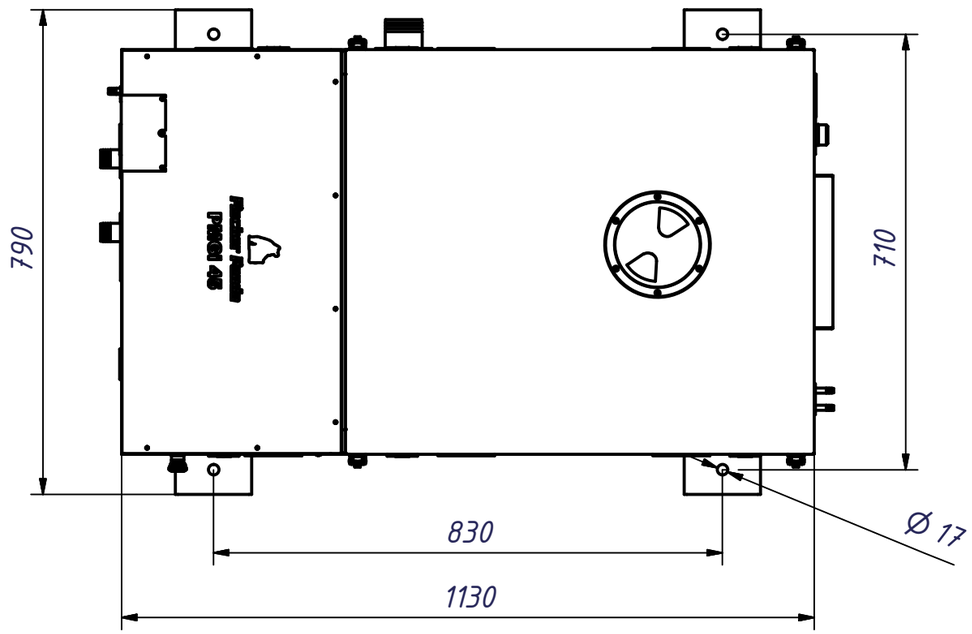

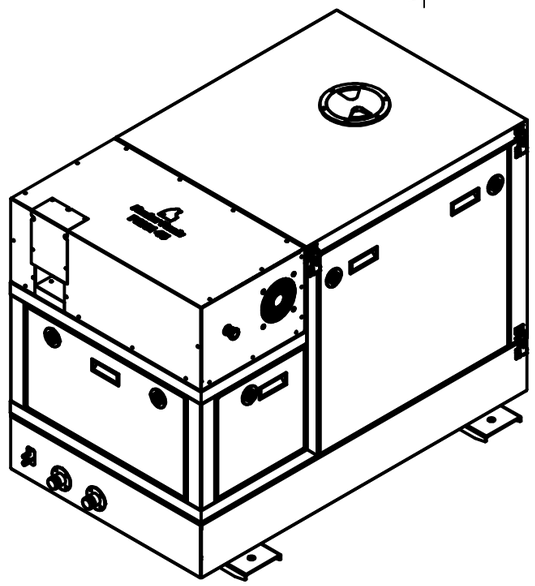

Fischer Panda
Otto-Hahn-Str. 32-34 D-33104 Paderborn Tel.: (05254) 9202-0
Fax (05254) 9202-550 info@fischerpanda.de www.fischerpanda.de

Zust.	Änderungen	Datum	Name

	Datum	Name
Bearb.	29.05.2013	sswierczek
Gepr.		
erst Prüfer:		

Allgemeintoleranzen nach DIN ISO 2768-mK

Schutzvermerk nach DIN 34 beachten !

Maßstab:

Gewicht: kg

Material:

Halbzeug:

Artikel Nr.: 03.05.01.002P

P45i PMS B130199

Model Nr.: FP2-012459

2D Zeichnungs Nr. FP1-029029

Blatt 1 /1

A3

Ersatz für -

Ersetzt durch -