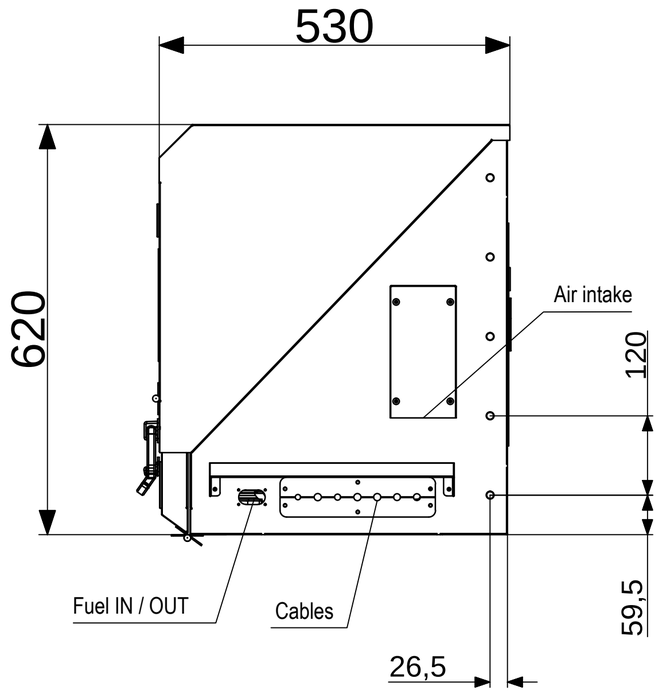

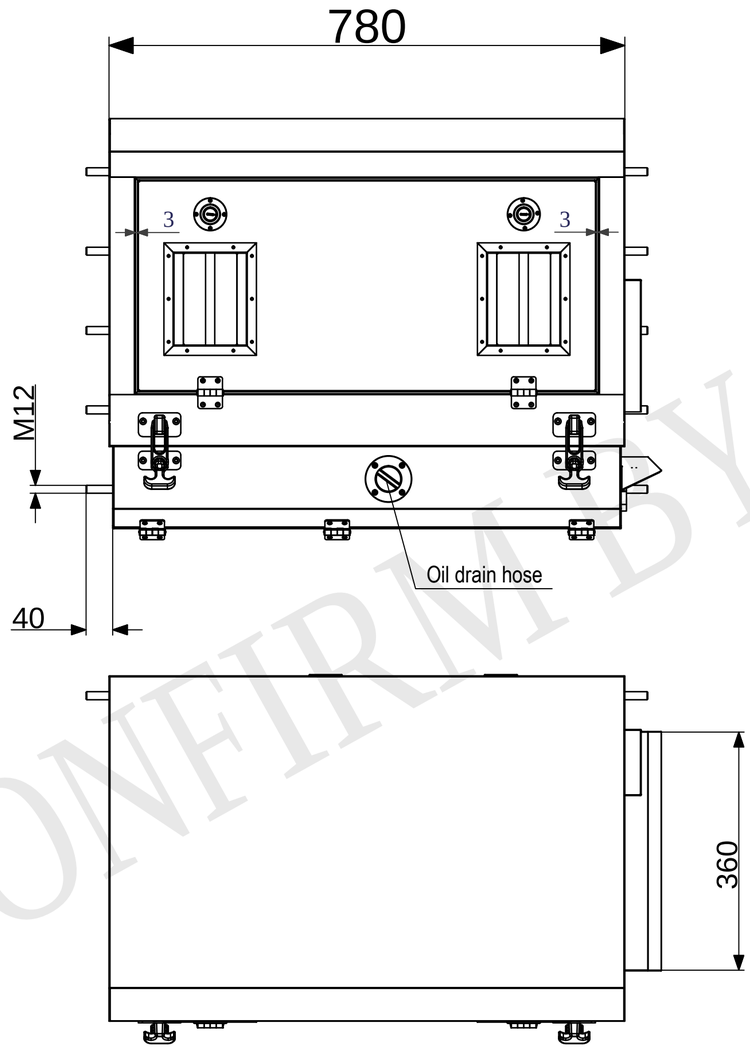

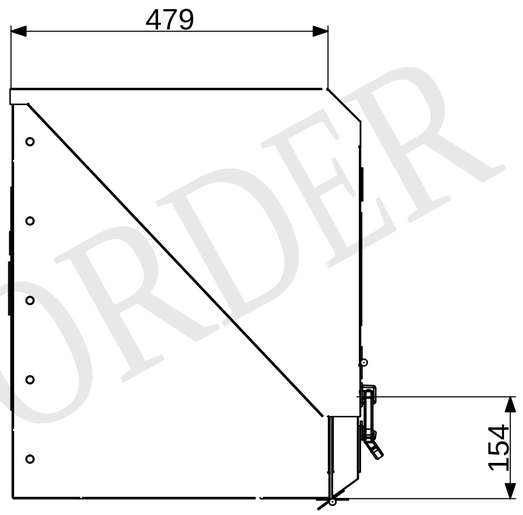

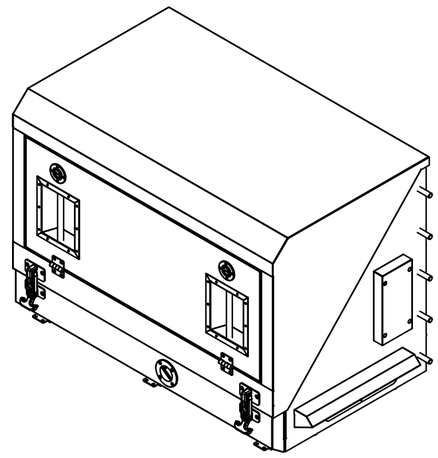

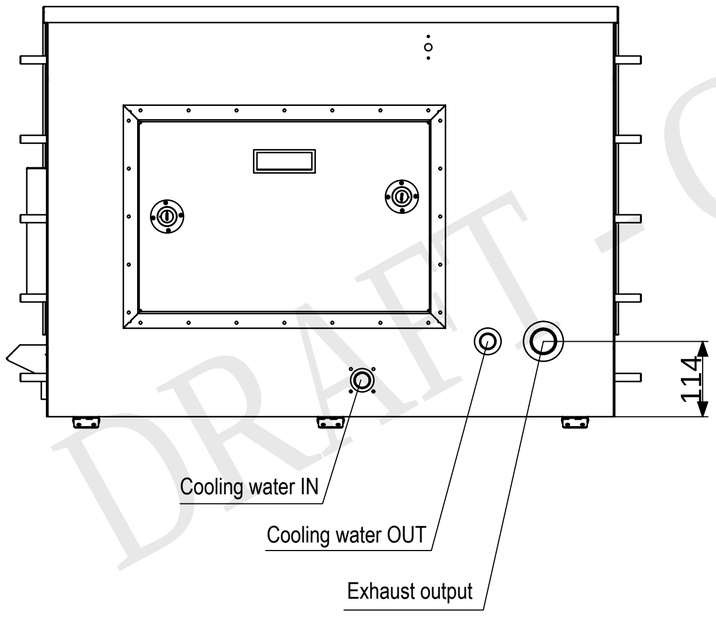

Engine: Kubota Z482

DRAFT - CONFIRM BY ORDER

Fischer Panda
Otto-Hahn-Str. 32-34 D-33104 Paderborn Tel.: (05254) 9202-0
Fax (05254) 9202-550 info@fischerpanda.de www.fischerpanda.de

Zust.	nderungen	Datum	Name		Datum	Name
				Bearb.	13.01.11	jschaefers
				Freigabe		
				Norm		

Oberfl^{a}che

Allgemeintoleranz nach DIN ISO 2768-mK

Schutzvermerk nach DIN 34 beachten !

MaÇstab 1:5 | Position - | Menge -

Material: | Halbzeug:

Artikel Nr. -

P8000i PVK-U MPL 4DS

Ref: 6776e00.dwg

FP1-019288 -

Blatt -

Bl