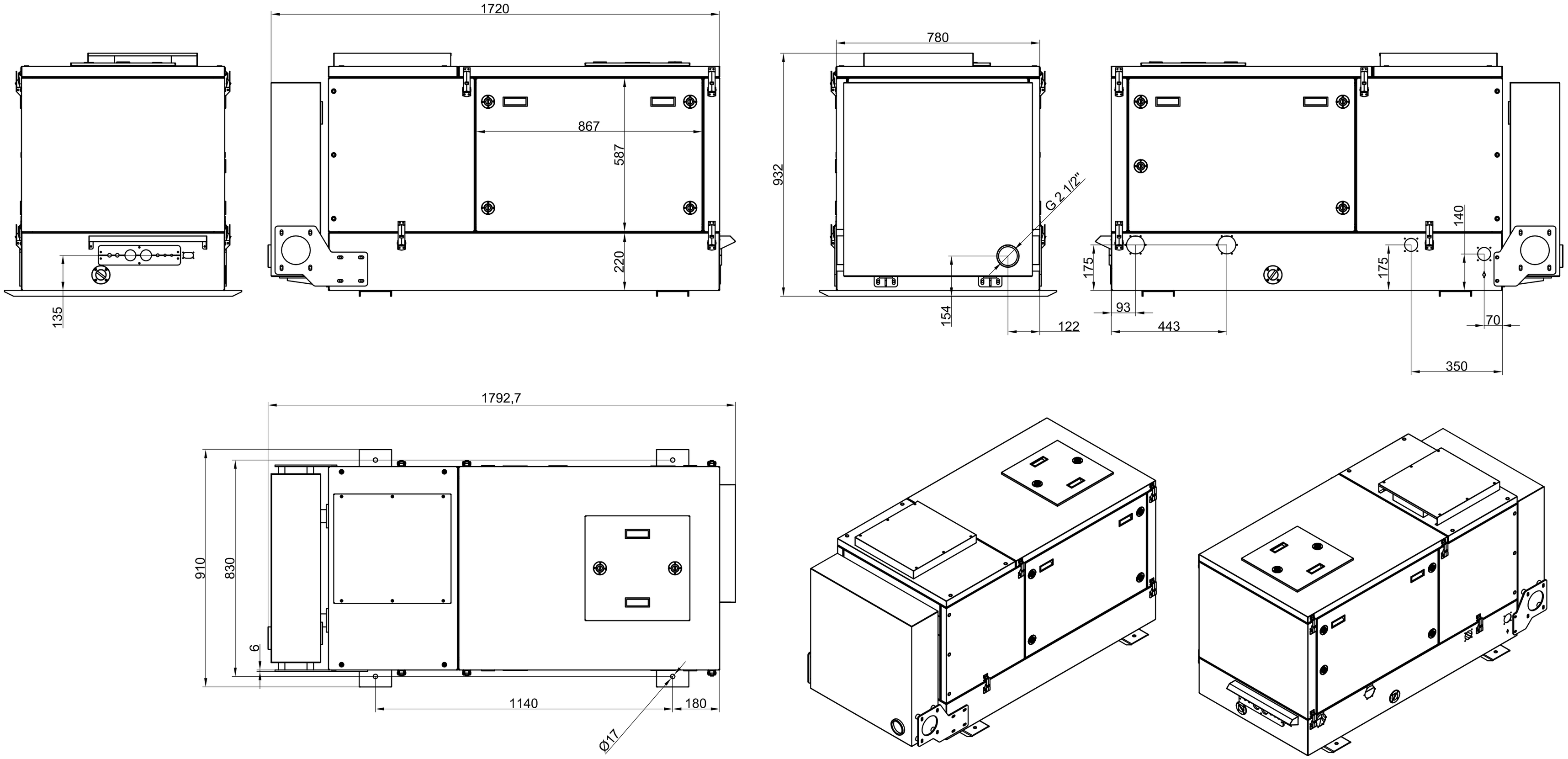

Fischer Panda
Otto-Hahn-Str. 32-34 D-33104 Paderborn Tel.: (05254) 9202-0
Fax (05254) 9202-550 info@fischerpanda.de www.fischerpanda.de

					Datum	Name
				Bearb.	14.06.10	jschaefers
				Freigabe		
				Norm		
				Allgemeintoleranz nach DIN ISO 2768-mK		
				Schutzvermerk nach DIN 34 beachten !		
Zust.	Änderungen	Datum	Name			

Oberfläche

Maßstab 1:5 | Position - | Menge -

Material: | Halbzeug:

Artikel Nr. -

P100-2 PVM-NE MPL 4DS Ref:B060152

FP1-014638 -

Blatt - Bl