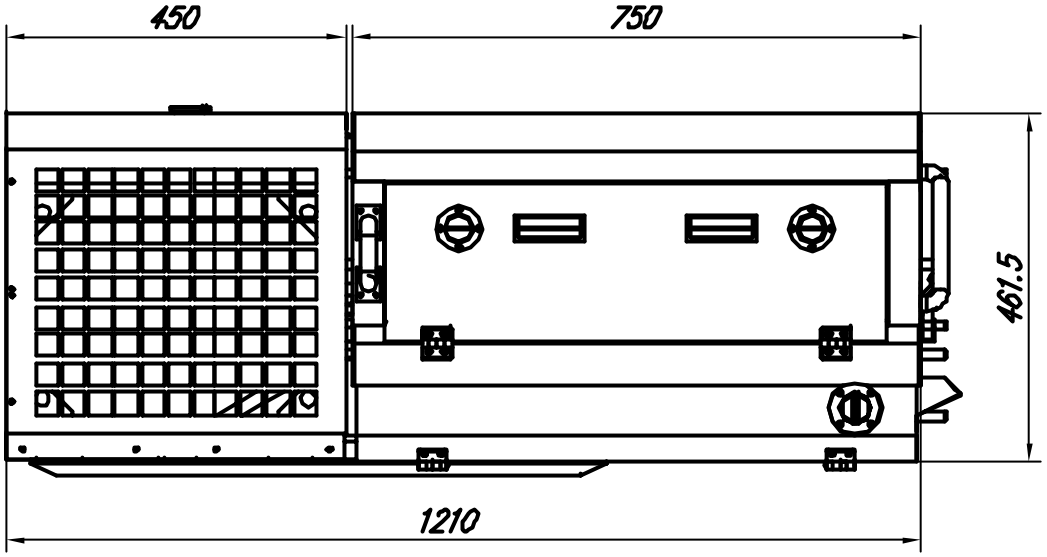

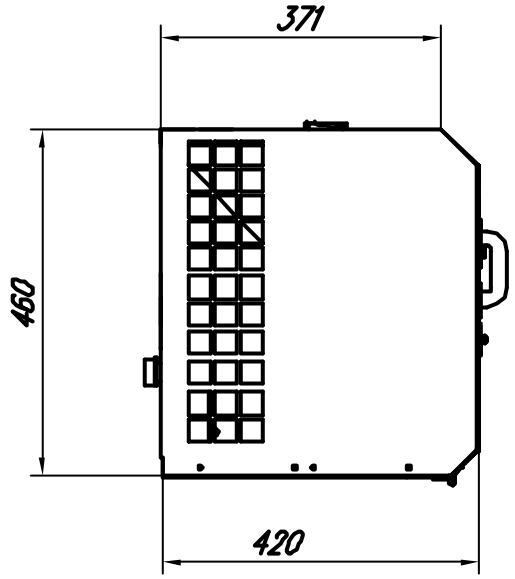

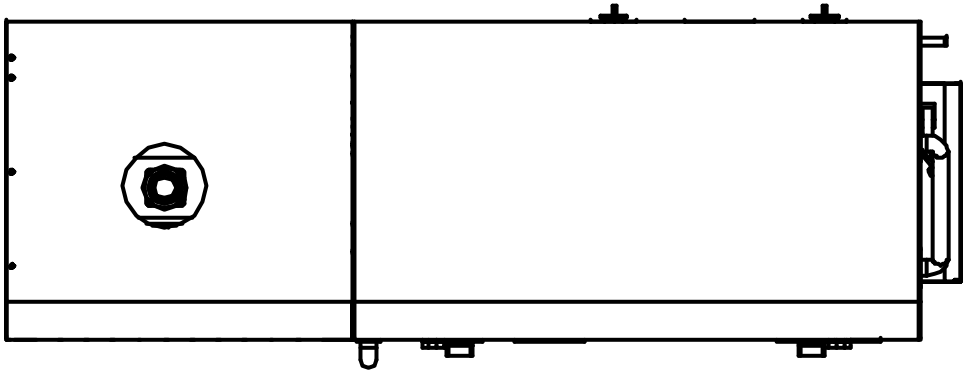

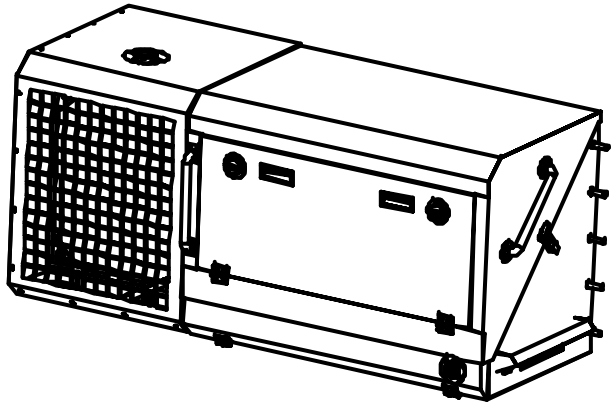

Engine: KU EA300

ICEMASTER Fischer Panda

ENERGIETECHNIK – KÄLTETECHNIK – ANTRIEBSTECHNIK • Otto-Hahn-Str. 40 • D-33104 Paderborn, Tel. (05254) 82012-0, Fax 85724

Diese Zeichnung ist Eigentum der ICEMASTER GmbH, kopieren oder veröffentlichen ist nicht erlaubt. Der tatsächliche Umfang kann von dem angegebenen abweichen. Für die Richtigkeit wird keine Haftung übernommen.

Benennung / Title: Panda AGT 4000 PVK-UK

Projektion

	Gez.	Gepr.	Geä.	Ers. für	Ers. durch	Zeichnung-Nr.	Maßstab	Blatt	Blätter
Datum	[illegible]					42861e00			
Name	dP								

Nr	Änderung	Datum
–		