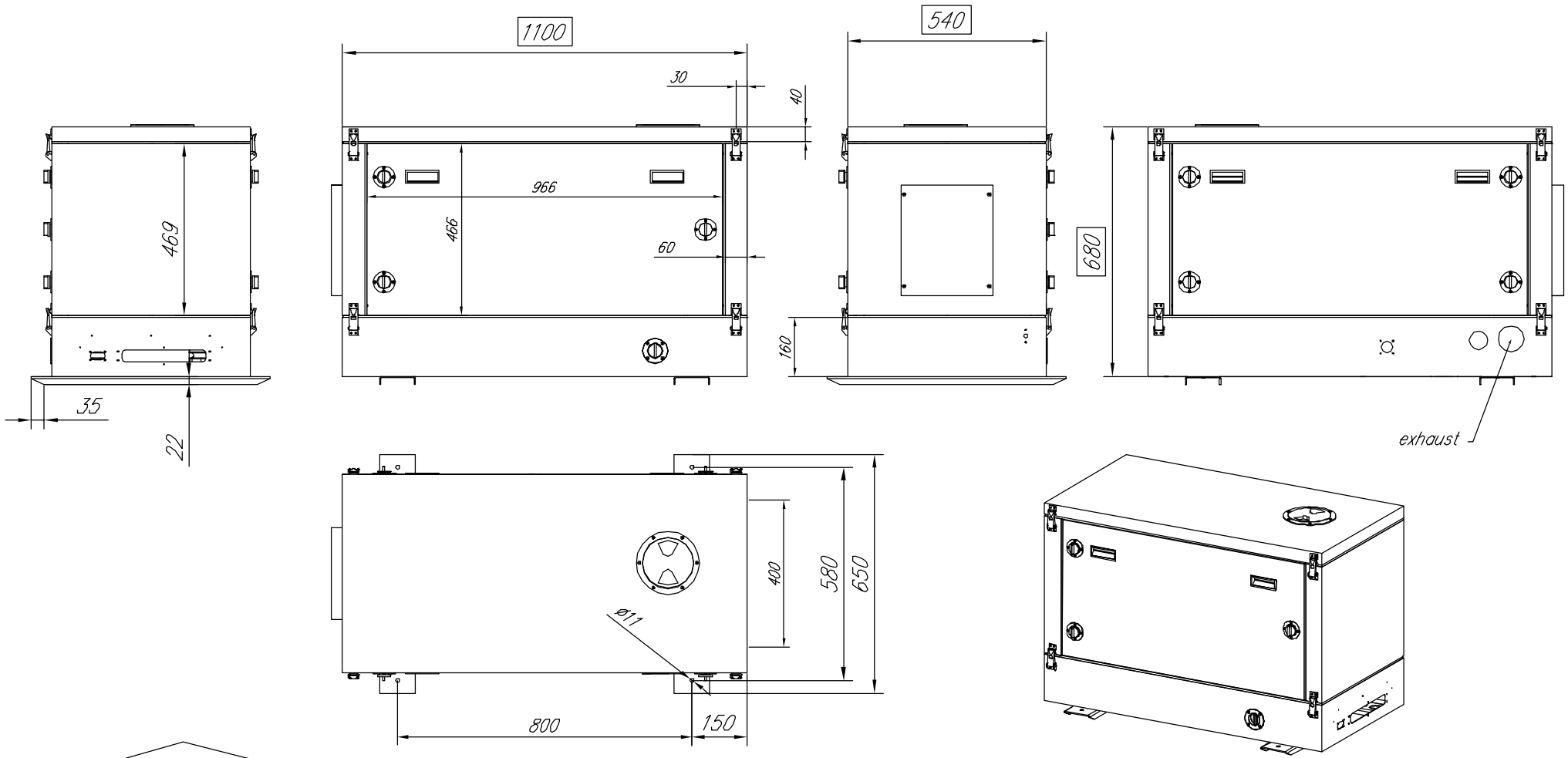

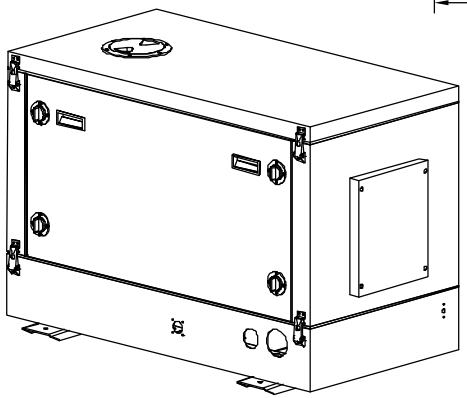

Engine: Kubota V1505

L:
W:
D:

ICEMASTER Fischer Panda

ENERGIETECHNIK – KÄLTETECHNIK – ANTRIEBSTECHNIK * Otto-Hahn-Str.40 , D-33104 Paderborn, Tel. (05254) 9202-0, Fax 85724

Diese Zeichnung ist Eigentum der ICEMASTER GmbH, kopieren oder vervielfältigen ist nicht erlaubt. Der tatsächliche Maßstab kann von dem angegebenen abweichen. Für die Richtigkeit wird keine Gewähr übernommen.

Projektion

Benennung / Title

Panda AGT 16000 PVMV-N
Kapsel: MPL-ES 4DS

Nr	Änderung	Datum
1		

	Gez.	Gepr.	Geä.
Datum	07.03.05		
Name	GR		

Ers. für	Ers. durch	Zeichnung-Nr.	Maßstab	Blatt	Blätter
		5645e00			