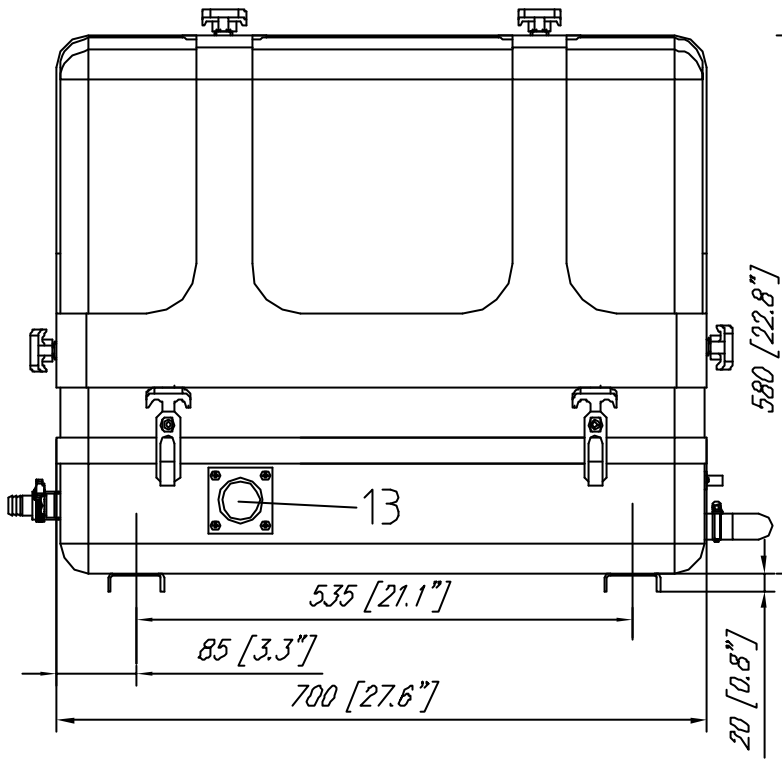

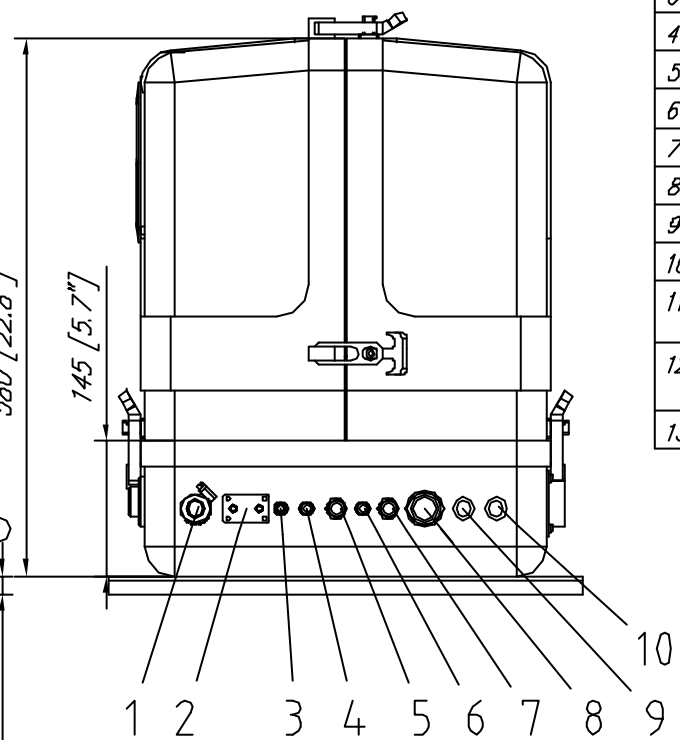

1	Seawater Supply	Seewasseranschluss
2	Fuel In/Out	Kraftstoff Ein/Aus
3	Fuel Pump 2x1,5	Kraftstoffpumpe
4	Oil Drain Hose	Ölwechsel
5	Remote Control 12x1	Fernbedienpanel
6	5x1 VCS	VCS
7	AC control box	AC-Kontroll-Box
8	AC Power Supply	Wechselstromausgang
9	Batterie –	Batterie –
10	Batterie +	Batterie +
11	External connection for syphon break	externer Anschluß für Belüftungsventil
12	External Cooling Water Expansion Tank	externer Anschluss für Belüftungsventil
13	Exhaust 1 1/4"	Auspuff

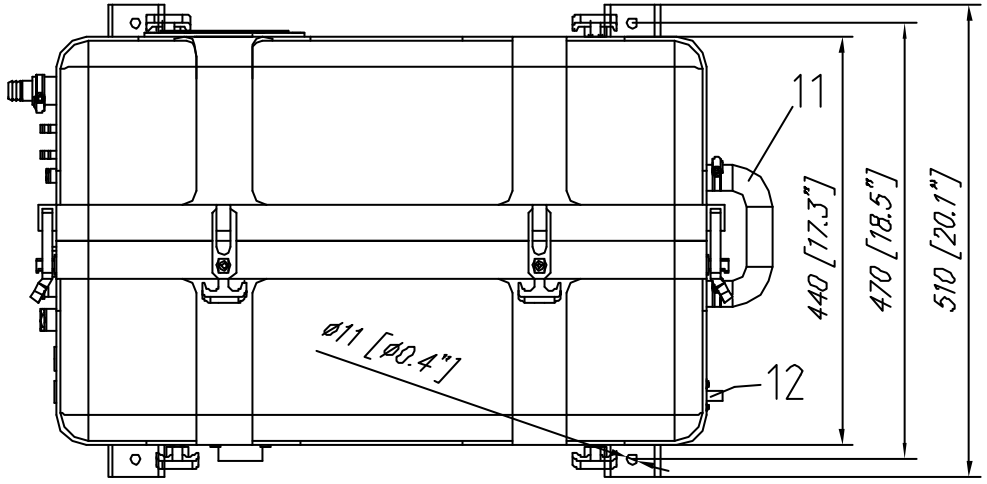

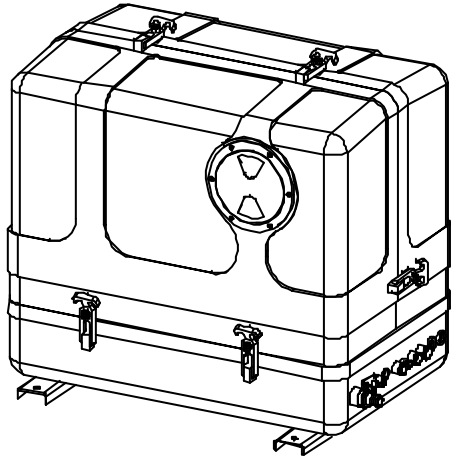

Engine: Kubota D 722

L: 700
W: 440
D: 580

ICEMASTER Fischer Panda

ENERGIETECHNIK – KÄLTETECHNIK – ANTRIEBSTECHNIK * Otto-Hahn-Str.40 , D-33104 Paderborn, Tel. (05254) 9202-0, Fax 45724

Diese Zeichnung ist Eigentum der ICEMASTER GmbH, kopieren oder verviefältigen ist nicht erlaubt. Der tatsächliche Maßstab kann von dem angegebenen abweichen. Für die Richtigkeit wird keine Gewähr übernommen.

Projektion

Benennung / Title

Panda PMS 9000 ND

Kapsel: GfK 3D (alt: 7,5D)

Nr	Änderung	Datum
–		

	Gez.	Gepr.	Cad.
Datum	14.02.00		16.12.02
Name	S.Sw/GR		Kühn

Ers. für	Ers. durch	Zeichnung-Nr.	Maßstab	Blatt	Blätter
		2771e01			